智能电气阀门定位器
SITRANS VP300

产品样本 • 04.2010

SITRANS VP300

Answers for industry.

SIEMENS

产品纵览

	应用	描述	页数	组态软件
智能电气阀门定位器				
	用于气动直行程或角行程执行机构的位置控制，可用于本安运行	**SITRANS VP300** • 连接：4 ~ 20 mA • 支持纯文本和多语言 • 现场手动操作 • 非接触式位置传感器 • OPOS接口 • 耐用外壳 • 诊断功能 • 部分行程测试 • 支持装置运行状态下更换定位器	3	SIMATIC PDM

智能电气阀门定位器
SITRANS VP300

技术描述

产品纵览

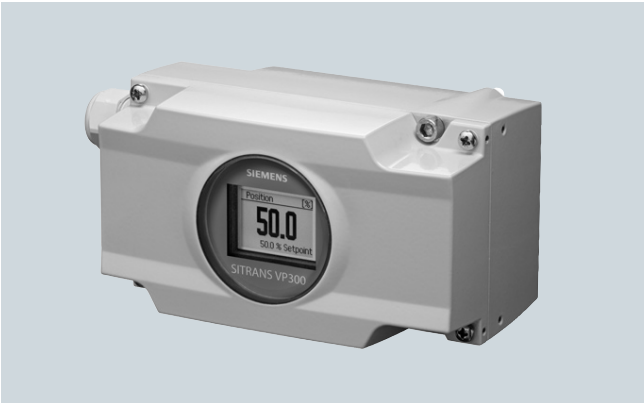

SITRANS VP300智能电气阀门定位器用于带单作用或双作用气动执行机构的过程阀门的连续控制。HART通讯、带数字输入输出的报警单元和位置反馈模块可选。

SITRANS VP300也提供本安Ex ia和无火花Ex n型。

SITRANS VP300可作为SIL设备使用。

利益

SITRANS VP300智能电气阀门定位器具有如下特点：

- OPOS接口（机械和气路接口符合VDI/VDE 3847标准），通过两只螺丝和整体管道，安装及其简单
- 安装套件用来将现有执行机构（例如符合IEC 60534-6-1或VDI/VDE 3845）转换为OPOS接口
- 使用经实际证明且坚固的GMR（巨磁阻）原理的非接触式位置传感器节省了以前必须使用的杠杆，降低了设备对振动的敏感度
- 本地用户界面支持纯文本，图像和多种可选语言
- 参数设置和功能激活（例如紧密关闭，特性曲线，部分行程测试）可以在定位器上完成或使用SIMATIC PDM（HART定位器）
- 可在-40 °C到+85 °C（-40 °F至+185 °F）的温度范围内使用
- 直行程和角行程执行机构采用同一型号的阀门定位器，或单作用或双作用
- 扩展诊断功能（静摩擦，死区，阀芯阀座磨损，等等）作为标配包含在每台定位器中
- 部分行程测试用于SIL 2应用测试
- SIL 2安全排气
- 高防护等级IP66

应用

纵览

SITRANS VP300智能电气阀门定位器主要应用于以下领域：

- 化学工业
- 石油与天然气
- 发电
- 食品与饮料
- 造纸
- 水和污水
- 制药
- 采矿与散装

智能电气阀门定位器用于带单作用或双作用气动执行机构的过程阀门的连续控制。安装在各种直行程和角行程执行机构上。

阀门定位器通过4 ~ 20 mA设定信号提供设定点和电力供应。作为选择，也可用HART通讯和带数字输入输出的报警单元。位置反馈为可选模块，使用4 ~ 20 mA信号输出阀门位置。

防爆产品

除用于非危险场合的产品之外，还拥有本安设计的Ex ia和Ex n的产品。

SIL

SITRANS VP300可作为SIL设备使用。在此情形下，下列各项适用：

SIL 2安全关断功能。使用数字输入DI 3或电源（信号）/气源故障的情况下，执行器压力Y1被排空，所连接的单作用执行机构驱动阀门至安全终端位置。

在SIL 2的应用中，SIL设备需要认证以测试部分行程。部分行程测试的结果通过数字输出DO 1（故障 – 安全）报告，也可选用HART通讯报告。

产品型号

定位器有以下几种型号：

- 用于单作用和双作用执行机构
- 用于非危险区
- 本安产品Ex ia或Ex n
- 带HART通讯

设计

介绍

智能电气阀门定位器由以下部件构成：

- 壳体和盖
- 带连接端子的显示组件
- 控制组件
- 非接触式位置传感器
- 气动阀组

阀组安装在壳体内。SITRANS VP300的气路接口和机械接口由创新OPOS接口提供。符合VDI/VDE 3847标准，提供附加功能和更大的客户利益。定位器仅使用两颗螺丝安装在正面，不需要任何外部的管道即可运行。如果执行机构的接口不支持VDI/VDE 3847标准，定位器可使用相应的安装套件适配器来安装。

SITRANS VP300智能定位器位置测量使用磁体与定位器中传感器基于非接触原理完成。位置测量的磁体位于磁体支架中。应用于直行程执行机构时，磁体支架安装在执行机构的主轴上并在定位器的背面上下移动。应用于角行程执行机构时，磁体支架安装在执行机构的轴端并在定位器的下面转动。阀门位置通过可靠的GMR原理检测，它能识别磁力线方向。GMR代表巨磁电阻。

压力显示表作为附件固定在适配器组件上，并且可以连接一个安全电磁阀。也可接一个用于压缩空气连接的管闩，对装置运行状态下更换定位器很有用处。定位器可以控制如下阀门：

- 带有按VDI/VDE 3847标准接口的直行程或集成直行程执行机构。只需要用于位置检测的磁体支架，不需要其他的安装套件。
- 带有按VDI/VDE 3847标准接口的角行程或集成角行程执行机构。只需要用于位置检测的磁体支架，不需要其他的安装套件。

数字输入

标准形式中，智能电气阀门定位器有两路数字输入DI 1和DI 3。

数字输入DI 1可以参数化，完成下列工作：

- 锁定执行机构
- 驱动执行机构

数字输入DI 3仅用于驱动执行机构至安全位置。

可选模块

产品预留有可选部件的插槽，可用于扩展下列功能或直接从厂家订购：

- 位置反馈模块
  位置反馈提供4 ~ 20 mA信号。
- 报警单元
  – 3路可任意参数化的数字输出
  – 1路可任意参数化的数字输入

控制阀设计

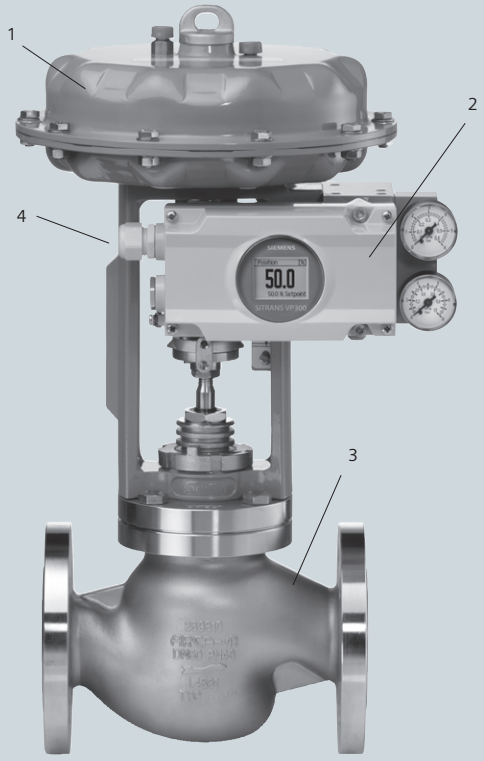

1 直行程气动执行机构
2 定位器
3 过程阀门
4 电气连接

阀门定位器，安装在直行程执行机构上

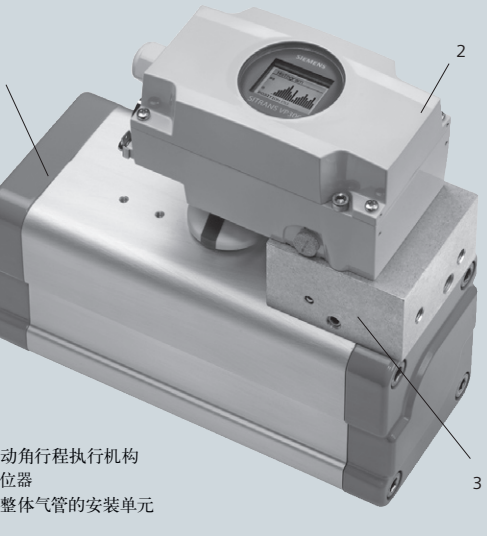

1 气动角行程执行机构
2 定位器
3 带整体气管的安装单元

阀门定位器，安装在角行程执行机构上

技术描述

功能

SITRANS VP300是带有微处理器的现场仪表，它基于电–气原理用来调节与控制气动执行机构。

设定值与执行机构位置的实际值在微处理器中进行比较。如果微处理器检测到偏差，控制算法将促使智能定位器中的气动模块发生动作。

气体流入执行机构气室或反方向排出。气动模块调节气流量。

直线或角位移通过非接触式传感器检测。

现场操作

定位器的参数设置和操作以及自动/手动的切换通过四个按键完成。定位器的设定值和反馈值可在显示器上读出。手动模式下执行机构可在整个范围内调节。

试运行

使用“快速启动”菜单，智能电气阀门定位器借助于自动启动功能可快速匹配阀门并调整。在初始化过程中，微处理器通过确定以下数据（包括其他）优化控制：

- 零点
- 最大行程
- 作用方向
- 执行机构的定位速度
- 动态定位

监控功能

SITRANS VP300有很多种不同的监控功能。它们监测执行机构和阀门并与定义的限值作比较。如果超过限值，将显示相应的诊断信息。此信息对于执行机构和阀门的诊断或许非常重要。下列测量数据（某些带可调限值）被设定和监测：

- 行程累计
- 行程方向改变次数
- 报警计数
- 死区
- 阀门极限位置（例如阀座磨损或沉淀物堆积的监测）
- 运行小时数（按照温度和行程范围）以及最高/最低温度
- 阀门定位时间

三级报警状态监测

智能电气阀门定位器SITRANS VP300有更多附加的监测功能，状态显示源自故障信号的检测。故障严重程度按“交通灯”的方式进行分类，用绿色、黄色和红色扳手符号表示（PDM软件或维护站中）。SIMATIC PDM和维护站中的符号表示意义如下：

- 需要维护用绿色扳手指示
- 急需维护用黄色扳手指示
- 临近故障或故障用红色扳手指示

用户在阀门或执行机构在产生重大故障前就能够提前检测到，及时发出报警信号，避免系统停车。用户可利用适当的维修策略保证系统可靠，例如某一个部件逐渐失效而触发报警。三级报警同样可为下述现象作早期检测和报警，例如填料盒的静摩擦力、阀芯/阀座的磨损，及挂料与结垢等。

报警信号既可通过定位器数字通道输出，也可通过HART通讯接口输出。

有三路数字输出，HART通讯提供以下信息：

- 多种报警信号间的差异
- 用趋势图表示位置控制回路参数
- 所有控制回路参数的条形柱状图

定位器显示器也指示分级维护请求，包括故障源的识别。

操作模式

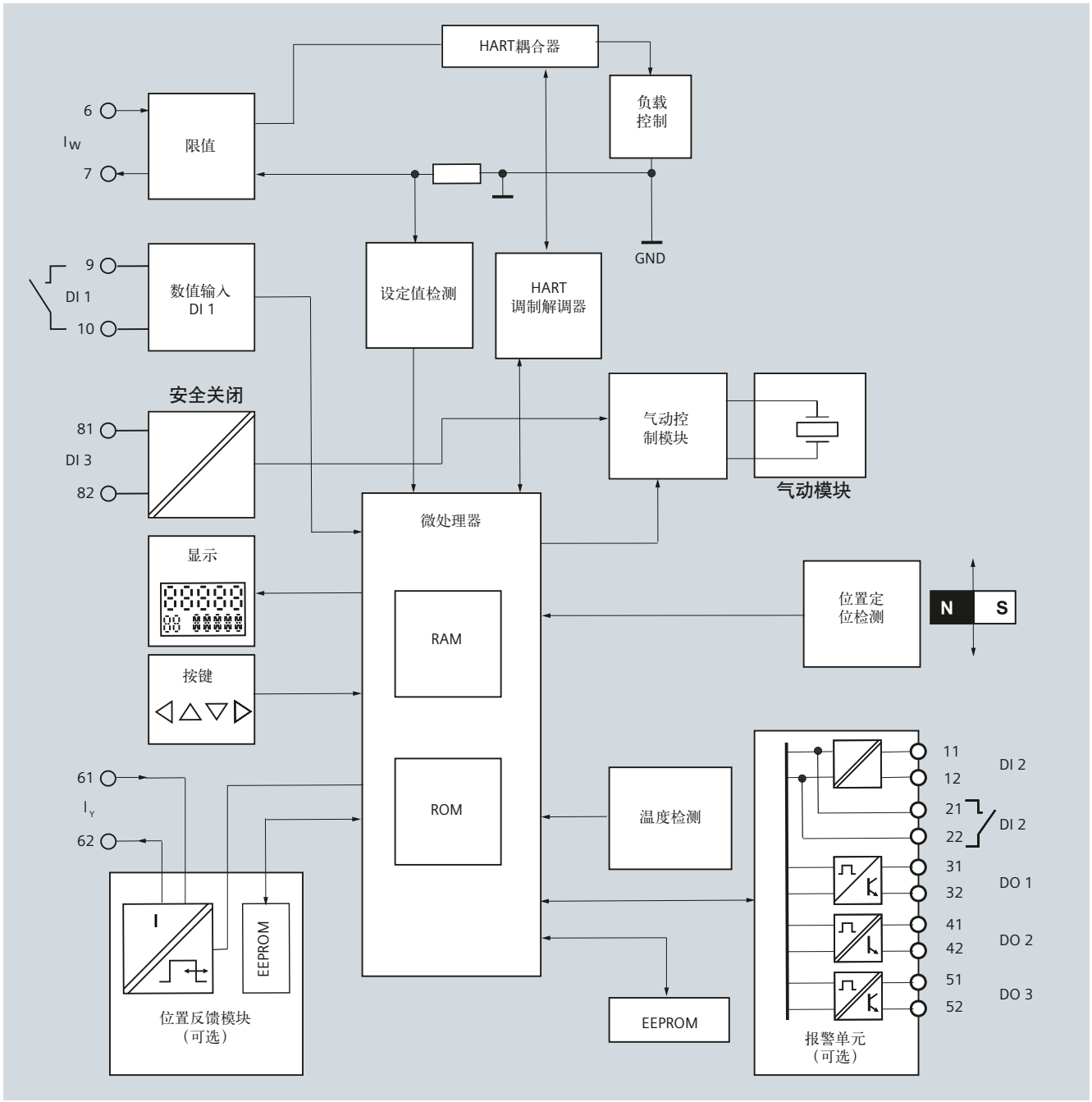

SITRANS VP300智能电气阀门定位器功能图

技术规范

技术规范

SITRANS VP300（所有型号）	
常规数据	
行程范围(直行程执行机构)	3 ~ 60 mm 3 ~ 150 mm （视所选执行机构而定）
转角(角行程执行机构)	30 ~ 120°
控制器单元[1]	
• 非线性	<1%
• 重复性	<1%
• 回差	<1%
• 温度影响	< 0.5 %/10 K，温度范围： -40 ~ +85 °C
• 冲击和振动影响	< 1 % (20 m/s^2 或 0.15 mm; 10 ~ 500 kHz)
数字输入DI 1（端子9/10；与基型定位器电气连接）	只用于浮点开关；最大触点容量 0.1 mA，3V
防护等级	IP66符合Ex 60629标准
材料	
• 外壳6DR63*0（铝）	EN 1706：EN AC-AISI12(Fe)或 EN AC-AISI10Mg(Fe)
抗振性	
• 谐振（正弦波），符合 EN 60068-2-6/02/2008	3.5 mm，2 ~ 27 Hz，3周期/轴 100 m/s^2，27 ~ 200 Hz，3周期/轴
• 颠簸（半正弦波）符合 EN 60068-2-29/03.95	250 m/s^2，6 ms，1000次冲击/轴
• 噪声（数字控制）符合 EN 60068-2-64/04/2008	10 ~ 200 Hz；1 $(m/s^2)^2$/Hz 200 ~ 500 Hz；0.3 $(m/s^2)^2$/Hz
重量	1.15 kg
气候等级	符合DIN EN 60721-3-4
• 存储	1K3
• 运输	2K4
• 操作[2]	4K4，只适用-40 ~ +85 °C
证书和批准	
符合压力设备指示等级（PED 97/25/EC）	对于流体1组的气体，遵守要求第3条第3段
CE标志	您可以在因特网上查找EC符合性声明相应的标准，包括相关版本。

SITRANS VP300（所有型号）	
气动数据	
备用动力（气源）	压缩空气和氮气
• 压力 空气质量符合ISO 8675-1	1.4 ~ 8 bar
• 固体颗粒尺寸与密度	等级3
• 压力露点	等级3（低于环境温度最低20 K）
• 油浓度	等级3
阀全开流量	
• 空气进口阀（降压执行机构）	
– 2 bar	7.5 Nm^3/h
– 4 bar	10.6 Nm^3/h
– 6 bar	13 Nm^3/h
• 空气出口阀（降压执行机构）	
– 2 bar	14.4 Nm^3/h
– 4 bar	20.4 Nm^3/h
– 6 bar	25 Nm^3/h
受控状态下耗气量	< 9.5 · 10-2 Nm^3/h
设备型号	单作用与双作用
钢制压力表	
• 防护等级	IP44
• 抗振	符合En 837-1

1) 所有的百分比值通过20 mm行程或90 °转角，按IEC 61514-2测得。
2) 在低于-20 °C时，LCD刷新率降低；高于70 °C时，LCD对比度下降。

SITRANS VP300	基型产品 不带防爆	基型产品 本安防爆Ex ia/ib
防爆符合ATEX	无	Ex ia/ib, II 2 G Ex ia IIC T6/T4
安装区域		1区
操作运行环境温度	-40 ~ +85 °C	T4: -40 ~ +80 °C T6: -40 ~ +50 °C
电气数据		
设定输入I_w		
两线制连接（端子6/87）		
额定信号范围	4 ~ 20 mA	
备用电源维持电流	⩾3.8 mA	
必需的负载电压		
U_B（20 mA时负载电阻）		
• 不带HART（6DR630*）	⩽6.5 V (325欧)	⩽7.5 V (375欧)
• 带HART（6DR631*）	⩽7.5 V (375欧)	⩽8.5 V (420欧)
• 静态损坏极限	30 V (内部电流容量负载约+50 mA)； -150 mA (电极连接)	–
等效内部电容C_i	–	⩽33 nF
等效内部电感L_i	–	⩽0.19 mH
电气连接的峰值数值：	–	本安U_i = 30 V DC； I_i = 100 mA； P_i = 1 W
数字输入DI 1（端子9/10，基型产品电气连接）		
只适用与浮点开关：最大负载容量0.1 mA，3V		
外部连接电容C_o	–	⩽1 µF
外部连接电感L_o	–	⩽1 mH
电气连接峰值数值	–	本安U_o = 5V DC； I_o = 0.5 mA； P_o = 2.5 mW
数字输入DI 3（端子81/82使用开关可激活用于安全关断）		
输入电阻	>20 kΩ	
切换至“启用”位置		
• 信号状态“0”= 安全关断	0 ~ 4.5 V或不连接	
• 信号状态“1”= 常规操作	13 ~ 30 V	
切换至“禁止”位置		
• 常规控制模式；安全关断未激活	0 ~ 30 V或不连接	
内部电容C_i	–	忽略
内部电感L_i	–	忽略
电气连接峰值数值	–	本安U_i = 30 V DC； I_i = 100 mA； P_i = 1 W
接口		
• 电路	接线端子2.5 AWG28-12；电缆接头(M20x1.5 或 ½ - 14 NPT)或M12插头	
• 气路	OPOS接口(VDI/VDE 3847)	

智能电气阀门定位器
SITRANS VP300

订货数据

选型与订货数据	订货号
SITRANS VP300 **智能电气阀门定位器**	6DR63 ■■ - ■ ■ A ■ ■ - ■ A ■ 0
型式	
2线制	
• 不带HART	0
• 带HART	1
外壳设计	
铝，油漆	0
执行机构类型	
单作用	1
双作用[1]	2
防爆	
无	N
本安Ex ia/ib包括ATEX，IEC	E
无火花Ex n（区域2/区域22）包括ATEX，IEC[1]	G
电气连接	
电缆接头M20x1.5	1
螺纹适配器½-14 NPT	2
M12插头	3
限位监测器	
无	0
报警单元，电子[1]	1
可选模块	
无	0
位置反馈4 ~ 20 mA	1
OEM型号	
无	A
附加信息 订货号后加“-Z”，并注明订货代码	订货代码
不锈钢标签3行 第一行：Y17文本 第二行：Y15文本 第三行：Y16文本	**A01**
证书	
出厂检验	**C11**
SIL，只用于单作用执行机构（您必须订购此证书以获得SIL认证的设备）	**C20**
测量点描述 最多16个字符，在文本中说明：Y15...	**Y15**
测量点文字说明 最多24个字符，在文本中说明：Y16...	**Y16**
测量点位号（TAG No） 最多8字符，在文本中说明：Y17...	**Y17**

选型与订货数据	订货号
SITRANS VP300智能电气阀门定位器，安装套件	6DR603 ■ - ■ ■ ■ - ■ A ■
安装套件材料	
铝	1
执行机构类型	
单作用	1
双作用	2
安装套件类型	
标准直行程执行机构	
• IEC 60 534-6-1 (NAMUR)，可达60 mm	A A
• IEC 60 534-6-1 (NAMUR)，可达150 mm	B B
标准角行程执行机构	
• 现有安装的部件符合VDI/VDE 3845	B A
• 执行机构符合VDI/VDE 3845 孔：30x 80x20 mm [2]	B B
• 执行机构符合VDI/VDE 3845，孔：30 x 80 x 30 mm 或30 x 130 x 30 mm[2]	B C
• 执行机构符合VDI/VDE 3845，孔：30 x 130 x 50 mm [2]	B D
指定厂商直行程执行机构集成接头	
• Flowserve FlowAct 127/252/502/700 [2]	C A
• ARCA ARCAPAQ type 812[2]	C B
• RTK ST 6115 / 6135 /6160(气路连接仅G¼)	C C 1
• Fisher GX [2]	C D
指定厂商角行程执行机构集成接头	
• Neles series EC 05-14与EJ 05-14 [2]	D A
Samson直行程执行机构	
• Type 3277集成安装[2]	E A
• Type 3277-5集成安装[2]	E B
• 其他类型，符合IEC 60 534-6-1，可达60 mm[2]	E C
• 其他类型，符合IEC 60 534-6-1，可达150 mm[2]	E D
其他直行程执行机构	
• SIPART PS2机械接口适配器，可达60 mm	F A
• Fisher型系列656与667，30/34/40/45/46/50/60，可达60 mm	F B
• Fisher型系列656与667，70/76/80/87/100，可达150 mm	F C
• RTK ST6141，60 mm（气路连接仅G¼）	F D 1
• RTK ST6141，150 mm（气路连接仅G¼）	F E 1
其他角行程执行机构	
• Masoneilan Camflex II[2]	G A
• Neles BC/BJ 6 ~ 20[2]	G B
气路连接	
G¼	1
¼-18 NPT	2
关断阀	
无	0
有	1
电磁阀接口，符合VDI/VDE 3845	
无	0
有（气路连接仅G ¼）	1 1

选型与订货数据	订货号
SITRANS VP300 **智能电气阀门定位器，安装套件**	6DR603■-■■■■■-■■A■
压力表	
无	A
钢制压力表，刻度为bar/Mpa/psi	B
磁体支架（包含磁体）	
无	0
有	1
附加信息	订货代码
测量点位号（TAG No）	**Y17...**
最多8字符，在文本中说明Y17...	

1) 应用SITRANS VP300，您需要相匹配的磁体支架（包含磁体），您可以作为安装套件的部件订购， 也可以单独订购。

2) 准备中

选型与订货数据	订货号
附件	
磁体支架（包含磁体）	
• 直行程执行机构可达60 mm	**6DR6 003-1P**
• 角行程与直行程执行机构 > 60 mm	**6DR6 003-2P**
单作用压力表	
• 铝制模块，G¼气路连接，钢制压力表，刻度bar/Mpa/psi，螺纹G1/8	**6DR6 003-1MG1**
• 铝制模块，¼-18 NP气路连接，钢制压力表，刻度bar/Mpa/psi，螺纹1/8-27 NPT	**6DR6 003-1MN1**
双作用压力表	
• 铝制模块，G ¼气路连接，钢制压力表，刻度bar/Mpa/psi，螺纹G1/8	**6DR6 003-2MG1**
• 铝制模块，¼-18 NP气路连接，钢制压力表，刻度bar/Mpa/psi，螺纹1/8-27 NPT	**6DR6 003-2MN1**
关断模块（单作用和双作用）	
• 铝制模块，G ¼气路连接	**6DR6 003-8LG1**
• 铝制模块，¼-18 NP气路连接	**6DR6 003-8LN1**
电磁阀接口模块，符合VDI/VDE 3845 [1]	
模块采用铝材料，G ¼气路连接	**6DR6 003-8SG1**
位置反馈模块(4 ~ 20 mA) [1]	
• 无防爆	**6DR6 003-8J**
• Ex ia/ib与Ex n	**6DR6 003-6J**
报警单元[1]	
• 无防爆	**6DR6 003-8A**
• Ex ia/ib与Ex n	**6DR6 003-6A**
电磁阀盖板[1]	
• 铝	**6DR6 003-8SC1**
文件	
• 德文操作手册	**A5E01258635**
• 英文操作手册	**A5E01258666**

1) 准备中

尺寸图

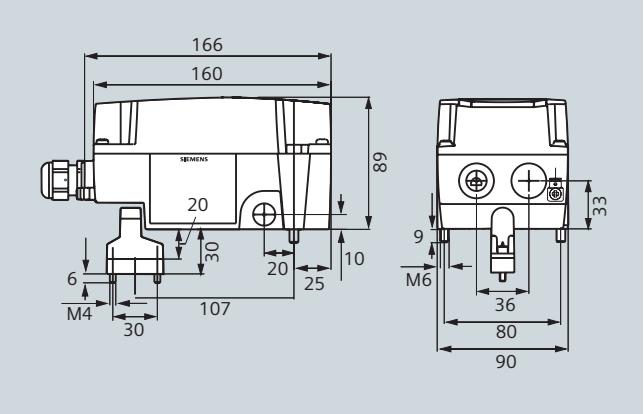

直行程执行机构，尺寸单位：mm

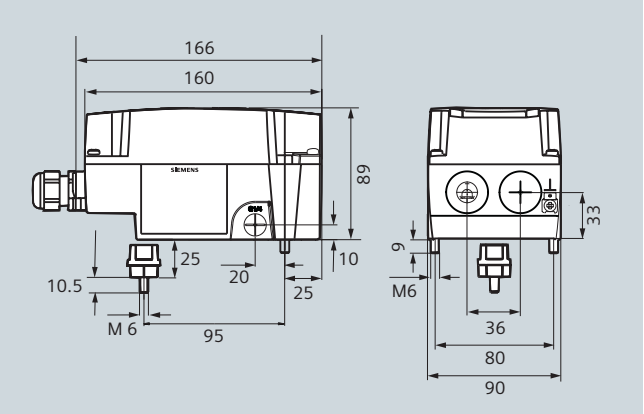

角行程执行机构，尺寸单位：mm

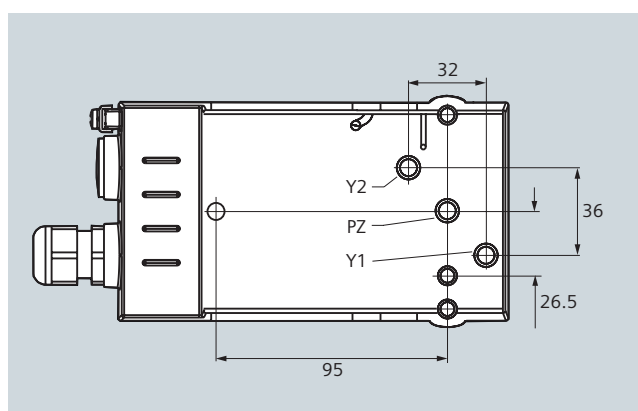

后视图，尺寸单位：mm

北方区

北京
北京市朝阳区望京中环南路7号
邮政信箱：8543
邮政编码：100102
电话：(010) 6476 2663
传真：(010) 6476 4813

济南
济南市舜耕路28号
舜华园商务会所5楼
邮政编码：250014
电话：(0531) 8266 6088
传真：(0531) 8266 0836

西安
西安市高新区科技路33号
高新国际商务中心28层
邮政编码：710075
电话：(029) 8831 9898
传真：(029) 8833 8818

天津
天津市和平区南京路189号
津汇广场写字楼1401室
邮政编码：300051
电话：(022) 8319 1666
传真：(022) 2332 8833

青岛
青岛市香港中路76号
青岛颐中皇冠假日酒店405室
邮政编码：266071
电话：(0532) 8573 5888
传真：(0532) 8576 9963

郑州
郑州市中原中路220号
裕达国贸中心写字楼2506室
邮政编码：450007
电话：(0371) 6771 9110
传真：(0371) 6771 9120

唐山
唐山市建设北路99号
火炬大厦1308房间
邮政编码：063020
电话：(0315) 317 9450/51
传真：(0315) 317 9733

太原
太原市府西街69号
国际贸易中心西塔16层1610B
邮政编码：030002
电话：(0351) 868 9048
传真：(0351) 868 9046

乌鲁木齐
乌鲁木齐市五一路
160号鸿福饭店C座918室
邮政编码：830000
电话：(0991) 582 1122
传真：(0991) 584 6288

洛阳
洛阳市中州西路15号
洛阳牡丹大酒店4层415房间
邮政编码：471003
电话：(0379) 6468 0295
传真：(0379) 6468 0296

兰州
兰州市东岗西路589号
锦江阳光酒店21层2111室
邮政编码：730000
电话：(0931) 888 5151
传真：(0931) 881 0707

烟台
烟台市南大街9号
烟台金都大厦9层12室
邮政编码：264001
电话：(0535) 212 1880
传真：(0535) 212 1887

淄博
淄博市张店区共青团西路95号
钻石商务大厦19层L单元
邮政编码：255036
电话：(0533) 230 9898
传真：(0533) 230 9944

银川
银川市北京东路123号
太阳神大酒店A区1507房间
邮政编码：750001
电话：(0951) 786 9866
传真：(0951) 786 9867

塘沽
天津经济技术开发区
第三大街广场东路20号
滨海金融街东区E4C座三层15号
邮政编码：300457
电话：(022) 5981 0333
传真：(022) 5981 0335

石家庄
石家庄市中山东路303号
石家庄世贸广场酒店1309室
邮政编码：050011
电话：(0311) 8669 5100
传真：(0311) 8669 5300

东北区

沈阳
沈阳市沈河区北站路59号
财富大厦E座13层
邮政编码：110013
电话：(024) 8251 8111
传真：(024) 8251 8597

大连
大连市高新园七贤岭广贤路117号
邮政编码：116001
电话：(0411) 8369 9760
传真：(0411) 8360 9468

哈尔滨
哈尔滨市南岗区红军街15号
奥威斯发展大厦30层A座
邮政编码：150001
电话：(0451) 5300 9933
传真：(0451) 5300 9990

长春
长春市西安大路569号
长春香格里拉大饭店401房间
邮政编码：130061
电话：(0431) 8898 1100
传真：(0431) 8898 1087

包头
包头市钢铁大街66号
国贸大厦2107室
邮政编码：014010
电话：(0472) 590 8380
传真：(0472) 590 8385

鞍山
鞍山市铁东区园林路333号
鞍山四海大酒店716室
邮政编码：114010
电话：(0412) 6388 888
传真：(0412) 6388 716

呼和浩特
呼和浩特市乌兰察布西路
内蒙古饭店15层1508房间
邮政编码：010010
电话：(0471) 693 8888-1508
传真：(0471) 628 8269

华东区

上海
上海市浦东新区浦东大道1号
中国船舶大厦7楼
邮政编码：200120
电话：(021) 3889 2381
传真：(021) 3889 3264

长沙
长沙市五一大道456号
亚大时代2101房
邮政编码：410011
电话：(0731) 8446 7770
传真：(0731) 8446 7771

南京
南京市玄武区中山路228号
地铁大厦18层
邮政编码：210008
电话：(025) 8456 0550
传真：(025) 8451 1612

武汉
武汉市汉口江汉区
建设大道709号建银大厦18楼
邮政编码：430015
电话：(027) 8548 6688
传真：(027) 8548 6668

温州
温州市车站大道高联大厦9楼B1室
邮政编码：325000
电话：(0577) 8606 7091
传真：(0577) 8606 7093

苏州
苏州市新加坡工业园苏华路2号
国际大厦11层17-19单元
邮政编码：215021
电话：(0512) 6288 8191
传真：(0512) 6661 4898

宁波
宁波市沧海路1926号
上东商务中心25楼2511室
邮政编码：315040
电话：(0574) 8785 5377
传真：(0574) 8787 0631

南昌
南昌市北京西路88号
江信国际大厦1401室
邮政编码：330046
电话：(0791) 630 4866
传真：(0791) 630 4918

常州
常州市关河东路38号
九洲寰宇大厦911室
邮政编码：213001
电话：(0519) 8989 5801
传真：(0519) 8989 5802

绍兴
绍兴市解放北路玛格丽特商业中心西区2
幢玛格丽特酒店10层1020室
邮政编码：312000
电话：(0575) 8820 1306
传真：(0575) 8820 1632/1759

南通
南通市人民中路20号
中城大酒店(汉庭酒店)9楼9988
邮政编码：226001
电话：(0513) 8532 2488
传真：(0513) 8532 2058

扬中
扬中市扬子中路199号
华康医药大厦703室
邮政编码：212200
电话：(0511) 832 7566
传真：(0511) 832 3356

宜昌
宜昌市东山大道95号
清江大厦2011室
邮政编码：443000
电话：(0717) 631 9033
传真：(0717) 631 9034

连云港
连云港市连云区中华西路
千樱小区B幢3单元601室
邮政编码：222042
电话：(0518) 8231 3929
传真：(0518) 8231 3929

扬州
扬州市江阳中路43号
九州大厦7楼704房间
邮政编码：225009
电话：(0514) 8778 4218
传真：(0514) 8787 7115

无锡
无锡市解放路1000号
金陵大饭店2401-2403室
邮政编码：214007
电话：(0510) 8273 6868
传真：(0510) 8276 8481

杭州
杭州市西湖区杭大路15号
嘉华国际商务中心1710室
邮政编码：310007
电话：(0571) 8765 2999
传真：(0571) 8765 2998

合肥
合肥市濉溪路278号
财富广场27层2701、2702室
邮政编码：230041
电话：(0551) 568 1299
传真：(0551) 568 1256

徐州
徐州市彭城路93号
泛亚大厦18层
邮政编码：221003
电话：(0516) 8370 8388
传真：(0516) 8370 8308

华南区

广州
广州市天河路208号
天河城侧粤海天河城大厦8-10层
邮政编码：510620
电话：(020) 3718 2888
传真：(020) 3718 2164

福州
福州市五四路136号
中银大厦21层
邮政编码：350003
电话：(0591) 8750 0888
传真：(0591) 8750 0333

南宁
南宁市金湖路63号
金源现代城9层935室
邮政编码：530022
电话：(0771) 552 0700
传真：(0771) 552 0701

深圳
深圳市华侨城
汉唐大厦9楼
邮政编码：518053
电话：(0755) 2693 5188
传真：(0755) 2693 4245

东莞
东莞市南城区宏远路1号
宏远大厦1403-1405室
邮政编码：523087
电话：(0769) 2240 9881
传真：(0769) 2242 2575

厦门
厦门市厦禾路189号
银行中心21层2111-2112室
邮政编码：361003
电话：(0592) 268 5508
传真：(0592) 268 5505

佛山
佛山市汾江南路38号东建大厦
19楼K单元
邮政编码：528000
电话：(0757) 8232 6710
传真：(0757) 8232 6720

海口
海口市大同路38号
海口国际商业大厦1042房间
邮政编码：570102
电话：(0898) 6678 8038
传真：(0898) 6678 2118

珠海
珠海市景山路193号
珠海石景山旅游中心229房间
邮政编码：519015
电话：(0756) 337 0869
传真：(0756) 332 4473

汕头
汕头市金海湾大酒店1502房
邮政编码：515041
电话：(0754) 848 1196
传真：(0754) 848 1195

湛江
湛江市经济开发区乐山大道31号
湛江皇冠假日酒店1616单元
邮政编码：524022
电话：(0759) 338 1616/338 3232
传真：(0759) 338 6789

西南区

成都
成都市人民南路
二段18号川信大厦18/17楼
邮政编码：610016
电话：(028) 8619 9499
传真：(028) 8619 9355

重庆
重庆市渝中区邹容路68号
大都会商厦18层1809-12
邮政编码：400010
电话：(023) 6382 8919
传真：(023) 6370 0612

昆明
昆明市北京路155号
红塔大厦1204室
邮政编码：650011
电话：(0871) 315 8080
传真：(0871) 315 8093

攀枝花
攀枝花市炳草岗新华街
泰隆国际商务大厦B座16层B2-2
邮政编码：617000
电话：(0812) 335 9500 / 01
传真：(0812) 335 9718

宜宾
宜宾市长江大道东段67号
华荣酒店0233号房
邮政编码：644002
电话：(0831) 233 8078
传真：(0831) 233 2680

绵阳
绵阳市高新区火炬广场西街北段89号
长虹大酒店四楼商务会议中心
邮政编码：621000
电话：(0816) 241 0142
传真：(0816) 241 8950

贵阳
贵阳市新华路富中国际广场15层C座
邮政编码：550002
电话：(0851) 551 0310
传真：(0851) 551 3932

西宁
西宁市新宁路新宁花苑A座
紫恒国际公寓16楼21613室
邮政编码：800028
电话：(0971) 550 3390
传真：(0971) 550 3390

售后维修服务中心
过程仪表
中国辽宁省大连市高新园区
七贤岭广贤路117号
邮编：116023
电话：+86 (411) 8812 0292
传真：+86 (411) 8812 0291
邮箱：scservice.cn@siemens.com

过程分析仪器与工厂传感器
中国上海市松江出口加工区内
西泖泾路175号12号厂房
邮编：201611
电话：+86 (21) 67747120
传真：+86 (21) 67747121
邮箱：scservice.cn@siemens.com

技术培训 热线电话
北京：(010) 8459 7518
上海：(021) 6281 5933-305/307/308
广州：(020) 3810 2015
武汉：(027) 8548 6688-6400
沈阳：(024) 2294 9880/8251 8219
重庆：(023) 6382 8919-3002

技术资料 热线电话
北京：(010) 6476 3726

技术支持热线
电话：400-810-4288
传真：(010) 6471 9991
E-mail：4008104288.cn@siemens.com
Web：www.4008104288.com.cn

亚太技术支持(英文服务)
及软件授权维修热线
北京：(010) 6475 7575
传真：(010) 6474 7474
Email：support.asia.automation@siemens.com
Web：www.ad.siemens.com.cn

西门子 (中国) 有限公司
工业业务领域
工业自动化集团

如有变动，恕不事先通知
订货号：E20001-K-0155-C800-X-5D00
802-P903008-04105

西门子公司版权所有

www.ad.siemens.com.cn

本手册中提供的信息只是对产品的一般说明和特性介绍。文中内容可能与实际应用的情况有所出入，并且可能会随着产品的进一步开发而发生变化。仅当相关合同条款中有明确规定时，西门子方有责任提供文中所述的产品特性。

手册中涉及的所有名称可能是西门子公司或其供应商的商标或产品名称，如果第三方擅自使用，可能会侵犯所有者的权利。